Svítidlo

Rundo 24

290-261I-10GHD/840, B + 00-00384-1000/RUN, B

Kruhová svítidla s hliníkovým profilem nabízíme o výšce 24 mm. Svítidla Rundo24 vynikají výborným měrným výkonem až 145 lm/W a dokáží dodat prostoru lehkost a působivost. Svítidla jsou závěsná či odsazená, s přímým nebo přímo-nepřímým vyzařováním, které vytváří zajímavý efekt světelné aury. Kruhové svítidlo s opálovým difuzorem PMMA či mikroprismou se hodí do komerčních prostor i domácností. Svítidla je možné vybavit pohybovým čidlem, čidlem denního osvětlení nebo technologií Bluetooth, která umožňuje snadné ovládání svítidla pomocí chytrého zařízení.

Technický výkres

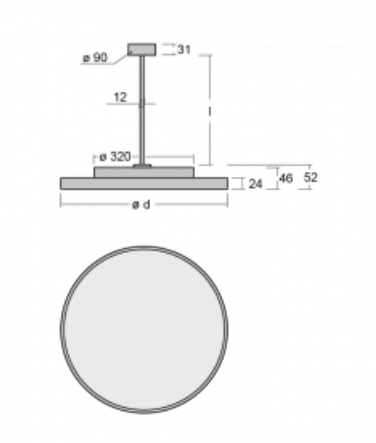

Typ montáže	Závěsné
Typ vyzařování	Přímo-nepřímé
Tvar svítidla	Kruhové
Barva svítidla	Černá
Materiál	Hliník
Životnost	L80/B20 50 000 hodin
Záruka	5 let
Popis svítidla	Svítidlo závěsné
Rozměry	ø 630 mm × 24 mm
Světelný zdroj	LED MODUL
Druh optiky	Mikroprisma
Světelný tok*	5250 lm
Teplota chromatičnosti	4000 K studená bílá
Měrný výkon	155 lm/W
MacAdam zdroje	3
Index podání barev	80
UGR max. X=4H Y=8H, ϱ=70,50,20	17
Příkon svítidla*	33.9 W
Zapojení svítidla	DALI
Elektrické napětí	220-240V
Frekvence	50/60Hz

CE IP 40

*±10 %

Křivka

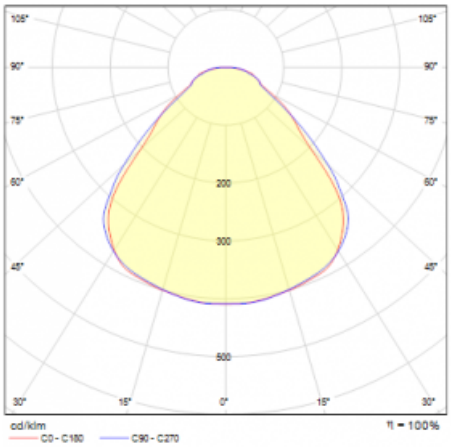
105°
105°
90°
90°
75°
75°
60°
60°
200
300
45°
45°
500
30°
15°
0°
15°
30°
cd/klm
η = 100%
C0 - C180
C90 - C270

Ke stažení

Montážní návod

Fotografie