Svítidlo

# Rundo 24

**290-261I-10GED/840, B + 00-00384-1000/RUN, B**

Kruhová svítidla s hliníkovým profilem nabízíme o výšce 24 mm. Svítidla Rundo24 vynikají výborným měrným výkonem až 145 lm/W a dokáží dodat prostoru lehkost a působivost. Svítidla jsou závěsná či odsazená, s přímým nebo přímo-nepřímým vyzařováním, které vytváří zajímavý efekt světelné aury. Kruhové svítidlo s opálovým difuzorem PMMA či mikroprismou se hodí do komerčních prostor i domácností. Svítidla je možné vybavit pohybovým čidlem, čidlem denního osvětlení nebo technologií Bluetooth, která umožňuje snadné ovládání svítidla pomocí chytrého zařízení.

## Technický výkres

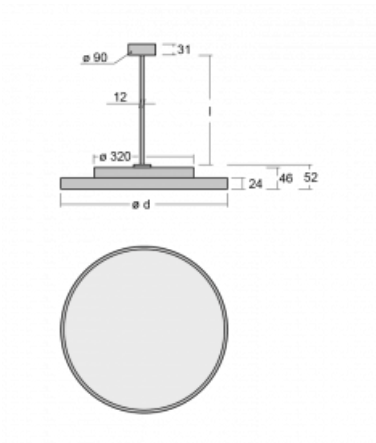


| | |
|---|---|
| Typ montáže | Závěsné |
| Typ vyzařování | Přímo-nepřímé |
| Tvar svítidla | Kruhové |
| Barva svítidla | Černá |
| Materiál | Hliník |
| Životnost | L80/B20 50 000 hodin |
| Záruka | 5 let |
| Popis svítidla | Svítidlo závěsné |
| Rozměry | ø 630 mm × 24 mm |
| Světelný zdroj | LED MODUL |
| Druh optiky | Mikroprisma |
| Světelný tok* | 2490 lm |
| Teplota chromatičnosti | 4000 K studená bílá |
| Měrný výkon | 160 lm/W |
| MacAdam zdroje | 3 |
| Index podání barev | 80 |
| UGR max. X=4H Y=8H, ϱ=70,50,20 | 14.4 |
| Příkon svítidla* | 15.6 W |
| Zapojení svítidla | DALI |
| Elektrické napětí | 220-240V |
| Frekvence | 50/60Hz |

CE IP 40

*±10 %

## Křivka

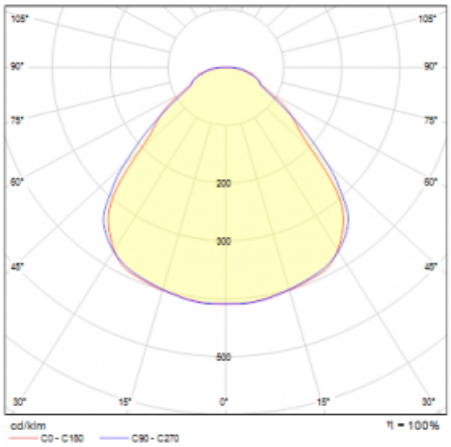
105°
105°
90°
90°
75°
75°
60°
60°
200
300
45°
45°
500
30°
15°
0°
15°
30°
cd/klm
η = 100%
C0 - C180
C90 - C270

## Ke stažení

Montážní návod

Fotografie