Svítidlo

Rundo 24

290-260I-10GGM3/840, B + 00-00384-1000/RUN, B

Kruhová svítidla s hliníkovým profilem nabízíme o výšce 24 mm. Svítidla Rundo24 vynikají výborným měrným výkonem až 145 lm/W a dokáží dodat prostoru lehkost a působivost. Svítidla jsou závěsná či odsazená, s přímým nebo přímo-nepřímým vyzařováním, které vytváří zajímavý efekt světelné aury. Kruhové svítidlo s opálovým difuzorem PMMA či mikroprismou se hodí do komerčních prostor i domácností. Svítidla je možné vybavit pohybovým čidlem, čidlem denního osvětlení nebo technologií Bluetooth, která umožňuje snadné ovládání svítidla pomocí chytrého zařízení.

Technický výkres

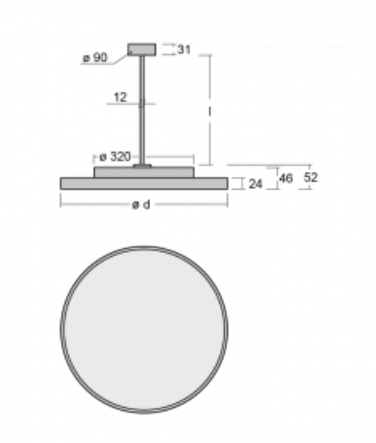

Typ montáže	Závěsné
Typ vyzařování	Přímé
Tvar svítidla	Kruhové
Barva svítidla	Černá
Materiál	Hliník
Životnost	L80/B20 50 000 hodin
Záruka	5 let
Popis svítidla	Svítidlo závěsné
Rozměry	ø 630 mm × 24 mm
Světelný zdroj	LED MODUL
Druh optiky	Mikroprisma
Světelný tok*	3060 lm
Teplota chromatičnosti	4000 K studená bílá
Měrný výkon	151 lm/W
MacAdam zdroje	3
Index podání barev	80
UGR max. X=4H Y=8H, ϱ=70,50,20	18.2
Příkon svítidla*	20.2 W
Zapojení svítidla	ON/OFF + 3h nouze
Elektrické napětí	220-240V
Frekvence	50/60Hz

CE IP 40

*±10 %

Křivka

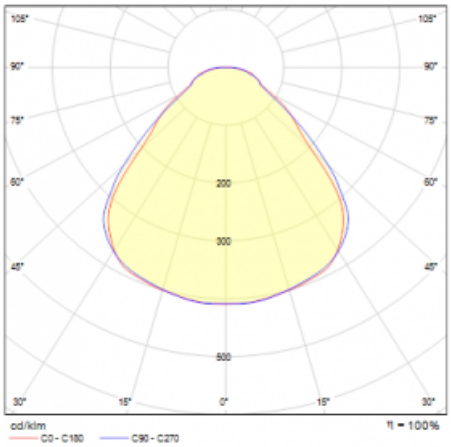
105°
105°
90°
90°
75°
75°
60°
60°
200
300
45°
45°
500
30°
15°
0°
15°
30°
cd/klm
η = 100%
C0 - C180
C90 - C270

Ke stažení

Montážní návod

Fotografie