Svítidlo

Rundo 120

15-5B0I-10GGM3/840, B

Kruhová svítidla s hliníkovým profilem o výšce 120 mm se mohou chlubit výborným měrným výkonem až 145 lm/W. Tato rodina svítidel je rozsáhlá funkcemi a rozměrem o průměru až 1150 mm. Přisazená či závěsná svítidla využijete jako základní světelné vybavení komerčních i rezidenčních prostor. Díky promyšlené technologii svítidla neoslňují, ale naopak se osvětlení přizpůsobí menším i velkým komerčním prostorám. U svítidel Rundo120 si můžete zvolit mezi variantou s opálovým difuzorem z PMMA nebo mikroprismatickou optickou strukturou.

Technický výkres

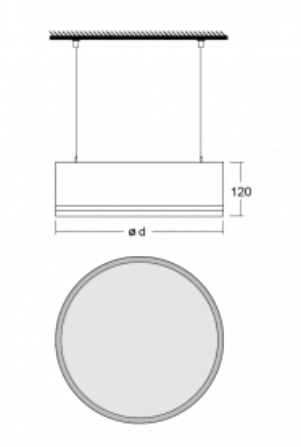

Typ montáže	Závěsné
Typ vyzařování	Přímé
Tvar svítidla	Kruhové
Barva svítidla	Černá
Materiál	Hliník
Životnost	L80/B20 50 000 hodin
Záruka	5 let
Popis svítidla	Svítidlo závěsné
Rozměry	⌀ 1240 mm × 120 mm
Druh optiky	Mikroprisma
Světelný tok*	12490 lm
Teplota chromatičnosti	4000 K studená bílá
Měrný výkon	97 lm/W
MacAdam zdroje	2
Index podání barev	80
Příkon svítidla*	129 W
Zapojení svítidla	ON/OFF + 3h nouze
Elektrické napětí	220-240V
Frekvence	50/60Hz

CE IP 20

*±10 %

Křivka

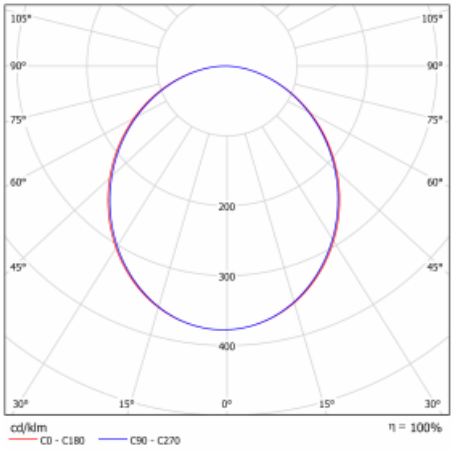
105°
105°
90°
90°
75°
75°
60°
60°
200
45°
45°
300
400
30°
15°
0°
15°
30°
cd/klm
η = 100%
C0 - C180
C90 - C270