Svítidlo

Lina45

145-5C1Z-35GHE/840, W

EPD®

Představte si lineární svítidlo, které dokáže uspokojit všechny vaše potřeby: splní UGR, má vysokou účinnost a sestavíte si ho dle svých přání. A navíc skvěle vypadá. Lina45 nabízí varianty s opálem, mikroprismou i optickou mřížkou, proto bez problému splní jak UGR pod 19 při světelném toku 4300 lm. Je skvělým řešením pro prostory pro náročné vizuální úkoly, protože v některých variantách splňuje dokonce UGR pod 16. Dosahuje také skvělých hodnot účinnosti až 170 lm/W. Nepřímou složku svícení zabezpečí varianta čirého plexi nebo do šířky svítící difusor (batwing distribution), který vytvoří rovnoměrnější osvětlení stropu.

Technický výkres

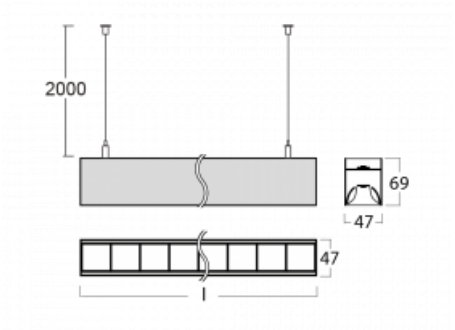

Typ montáže	Závěsné
Typ vyzařování	Přímo-nepřímé čirá nepřímá optika
Tvar svítidla	Lineární
Barva svítidla	Bílá
Materiál	Hliník
Životnost	L80/B20 50 000 hodin
Záruka	5 let
Popis svítidla	Svítidlo závěsné
Popis zboží	D/I - 53/47
Rozměry	1969 mm × 47 mm × 69 mm
Světelný zdroj	LED MODUL
Druh optiky	Plastová mřížka černá nízké UGR
Světelný tok*	15000 lm
Teplota chromatičnosti	4000 K studená bílá
Měrný výkon	150 lm/W
MacAdam zdroje	3
Index podání barev	80
UGR max. X=4H Y=8H, ϱ=70,50,20	15
Příkon svítidla*	99.7 W
Zapojení svítidla	ON/OFF
Elektrické napětí	220-240V
Frekvence	50/60Hz

CE IP 20

*±10 %

Křivka

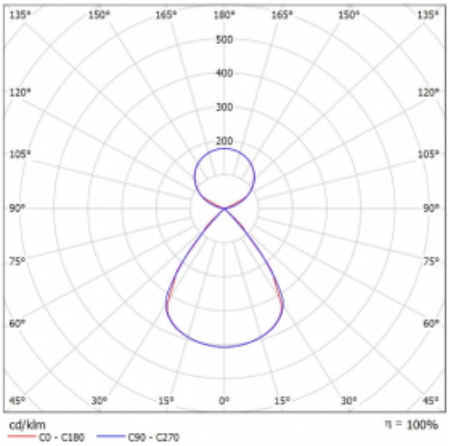
135°
150°
165°
180°
165°
150°
135°
500
400
300
200
120°
120°
105°
105°
90°
90°
75°
75°
60°
60°
45°
30°
15°
0°
15°
30°
45°
cd/klm
η = 100%
C0 - C180
C90 - C270

Ke stažení

Montážní návod

Fotografie